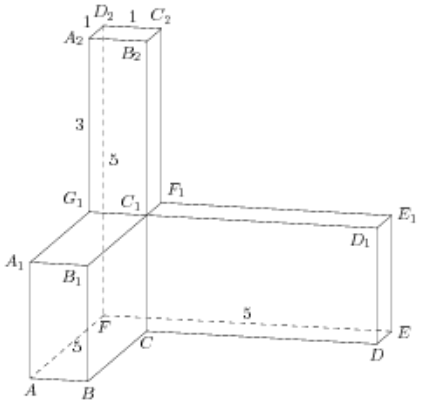Найдите угол AD_2E многогранника, изображенного на рисунке. Все двугранные углы многогранника прямые. Ответ дайте в градусах.