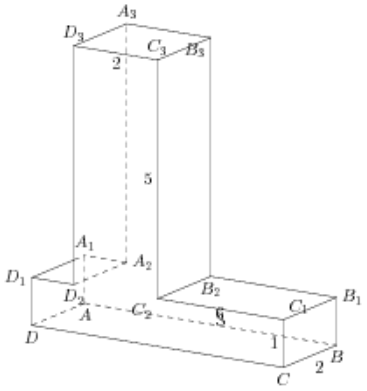Найдите тангенс угла $D_1A_2D_2$ многогранника, изображенного на рисунке. Все двугранные углы многогранника прямые.