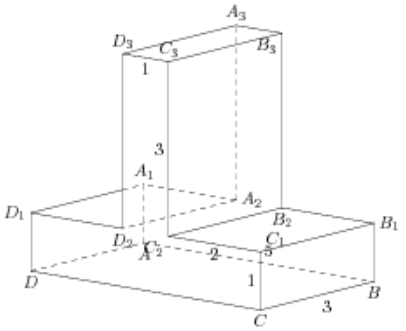Найдите тангенс угла $B_3D_3C_3$ многогранника, изображенного на рисунке. Все двугранные углы многогранника прямые.