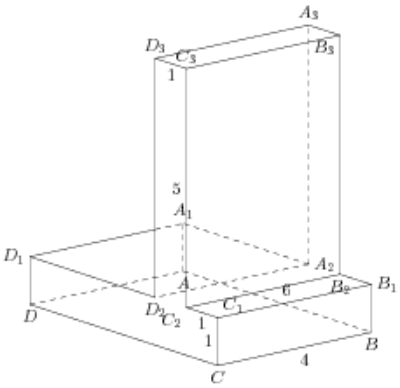Найдите тангенс угла $DBC$ многогранника, изображенного на рисунке. Все двугранные углы многогранника прямые.