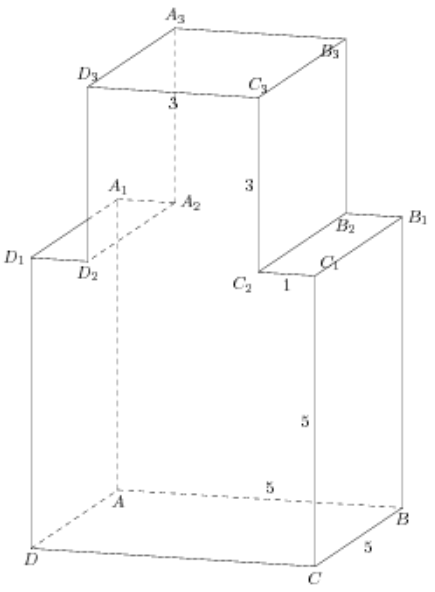Найдите тангенс угла DCD_1 многогранника, изображенного на рисунке. Все двугранные углы многогранника прямые.