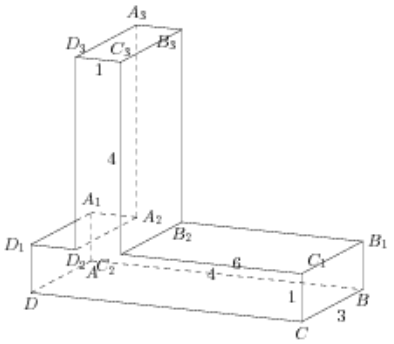Найдите квадрат расстояния между вершинами A и C_2 многогранника, изображенного на рисунке. Все двугранные углы многогранника прямые.