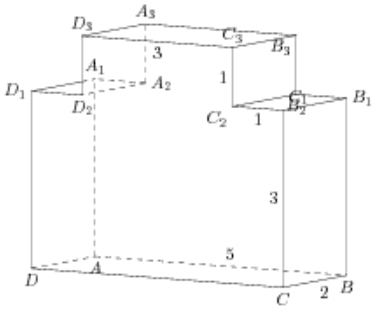Найдите квадрат расстояния между вершинами D_2 и B_3 многогранника, изображенного на рисунке. Все двугранные углы многогранника прямые.