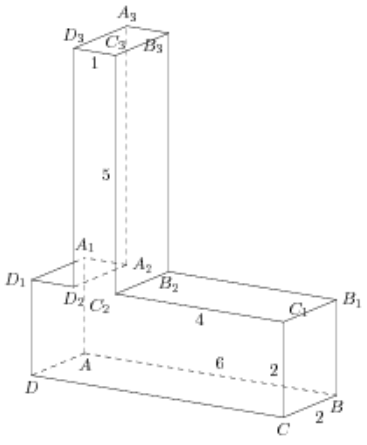Найдите квадрат расстояния между вершинами C_2 и A_3 многогранника, изображенного на рисунке. Все двугранные углы многогранника прямые.