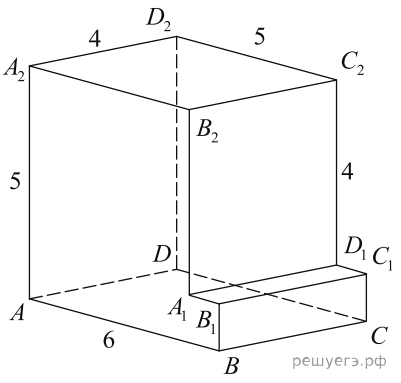Найдите квадрат расстояния между вершинами $A$ и $B_1$ многогранника, изображенного на рисунке. Все двугранные углы многогранника прямые.